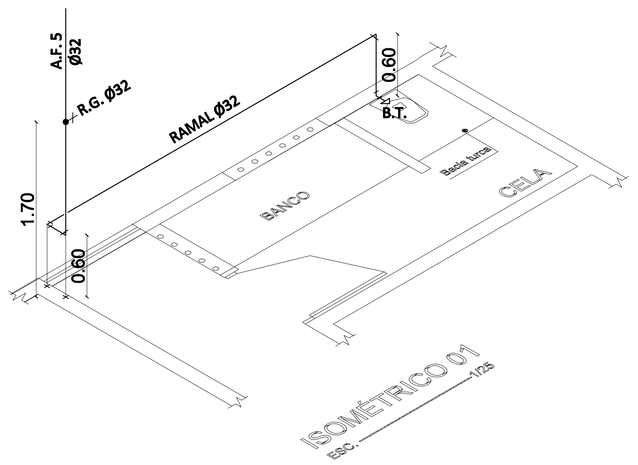

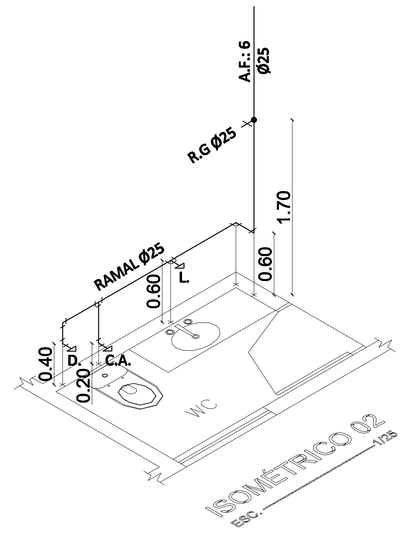

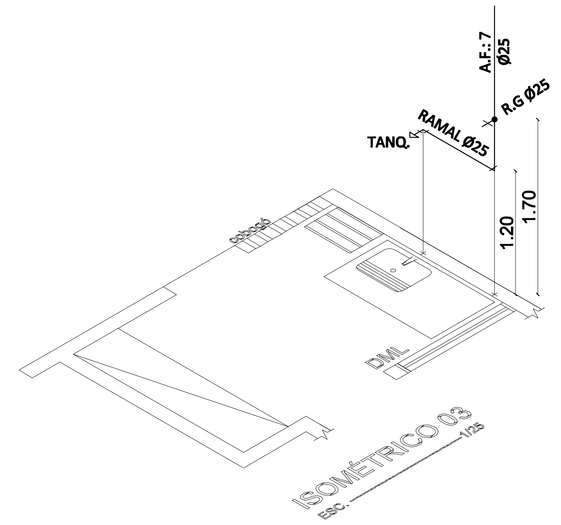

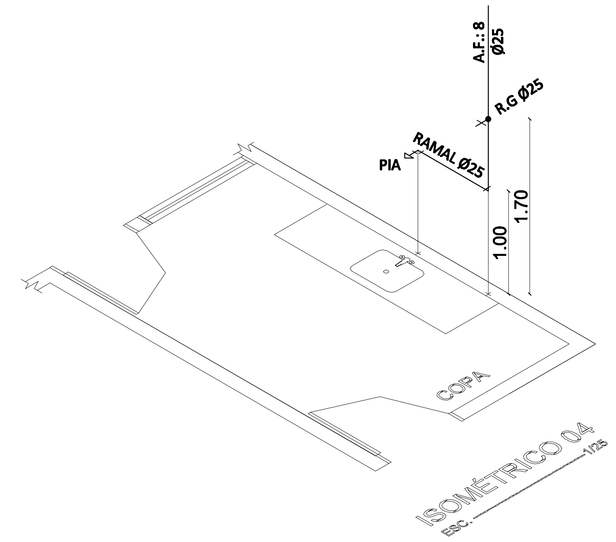

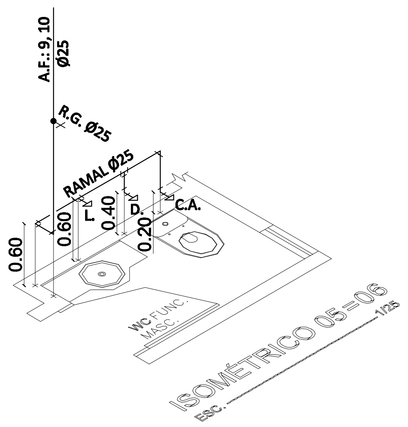

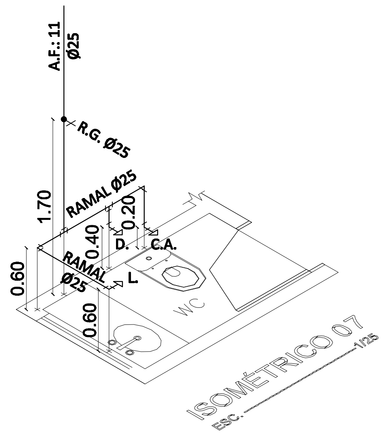

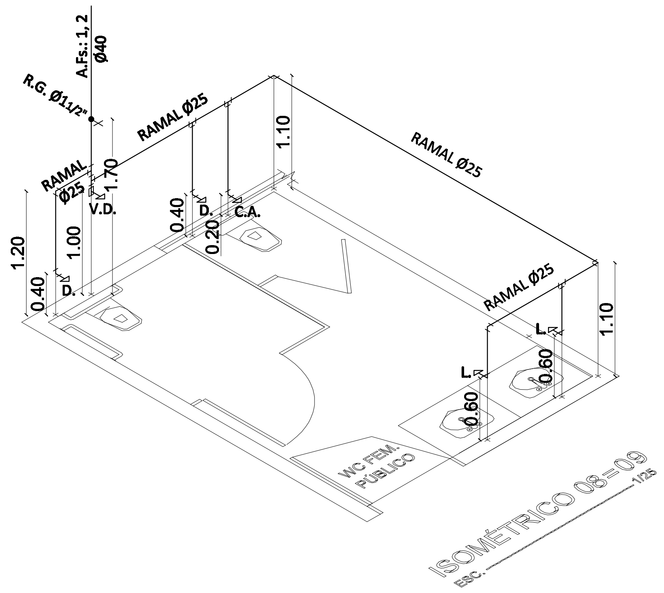

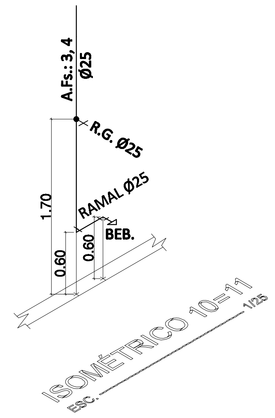

LEGENDA

L. - LAVATÓRIO
C.A. - BACIA SANITÁRIA C/ CAIXA ACOPLADA
V.D. - BACIA SANITÁRIA C/ VÁLVULA DE DESCARGA
B.T. - BACIA TURCA
D. - DUCHA
MIC. - MICTÓRIO
CH. - CHUVEIRO
R.P. - REGISTRO DE PRESSÃO
R.G. - REGISTRO DE GAVETA
A.F. - ÁGUA FRIA
S.C. - SIFÃO COPO
CXS. - CAIXA SIFONADA
C.I. - CAIXA DE INSPEÇÃO
C.D. - CAIXA DE DISTRIBUIÇÃO
C.G. - CAIXA DE GORDURA
R.S. - RALO SIFONADO
T.V. - TUBO DE VENTILAÇÃO
C.AP. - CAIXA DE ÁGUAS PLUVIAIS
AP. - ÁGUAS PLUVIAIS
TANQ. - TANQUE
T.J. - TORNEIRA DE JARDIM
BEB. - BEBEDOURO

DIÂMETRO DAS PEÇAS

ABREV.:	PEÇA	ALTURA(m)	DIÂMETRO
R.G.	REGISTRO DE GAVETA	1,70	Ø25, Ø32, Ø1 1/2"
R.P.	REGISTRO DE PRESSÃO	1,55	Ø25/Ø"
CH.	CHUVEIRO	2,10	Ø20
C.A.	BACIA SANITÁRIA COM CAIXA ACOPLADA	0,20	Ø20
V.D.	BACIA SANITÁRIA COM VÁLVULA DE DESCARGA	1,00	Ø1 1/2"
D.	DUCHA	0,40	Ø20
L.	LAVATÓRIO	0,60	Ø20
MIC.	MICTÓRIO	1,00	Ø20
T.J.	TORNEIRA DE JARDIM	0,20	Ø1/2"
PIA	PIA	1,00	Ø20
BEB.	BEBEDOURO	0,60	Ø20
TANQ.	TANQUE	1,20	Ø20

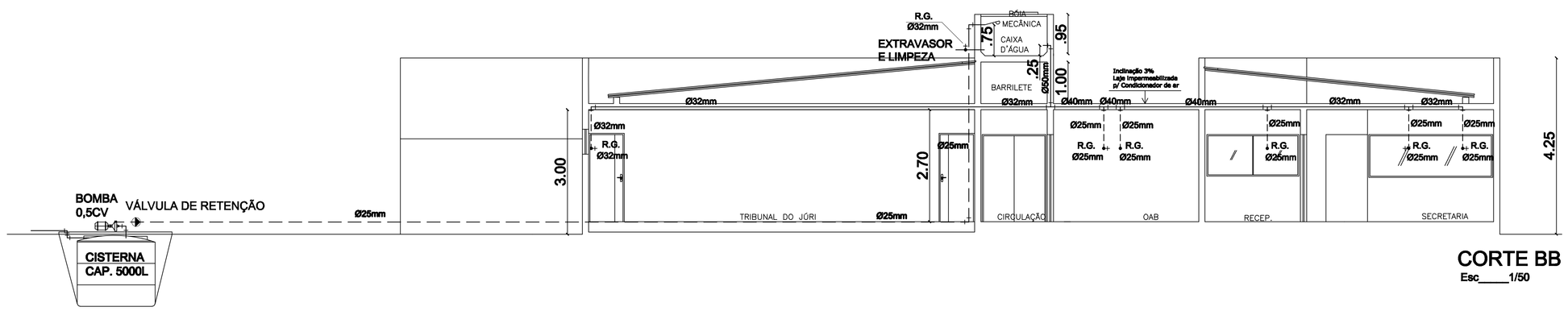

CORTE BB
Esc____1/50

ESPAÇO PARA O CREA:

ESPAÇO PARA O CREA:

ESPAÇO PARA SMTT:

ESPAÇO PARA CÁLCULO DE ÁREA:

TERRENO:	2.488,74 m²
CONSTRUÍDA:	504,11 m²
PAVIMENTADA:	1.459,43 m²
COBERTA:	645,82 m²

ESPAÇO PARA APROVAÇÃO SMOCU:

PROPRIETÁRIO: FUNJURIS - FUNDO ESPECIAL DE MODERNIZAÇÃO DO PODER JUDICIÁRIO

RESPONSÁVEL TÉCNICO:

PROJETO: GEORGE MAGNO B. FERMOTO - CREA/AL 499-D RZG. NACIONAL 0203-040537-1

PILAR

PROJETO HIDROSANITÁRIO

NOME DO EMPREENDIMENTO:
FÓRUM DA COMARCA DE SÃO SEBASTIÃO

ENDEREÇO DO EMPREENDIMENTO:
FÓRUM DA COMARCA DE SÃO SEBASTIÃO,
SITUADO NA QD"G" LOT. PREFEITO ZECA PACHECO, R. 7 DE SETEMBRO
SÃO SEBASTIÃO - AL.

DESENHO:
LENADRO GOMES DE OMENA

CLIENTE:
PODER JUDICIÁRIO DE ALAGOAS

IDENTIFICAÇÃO DO PROJETO:
ISOMÉTRICOS E CORTE DA CAIXA D'ÁGUA

Nº DA PRANCHA:
HS 03/05

DATA: MARÇO/2012
REV 0
NOME DO ARQUIVO
ESCALA: INDICADA

ESTE PROJETO NÃO PODERÁ SOFRER ALTERAÇÕES SEM ORDEM EXPRESSA DO AUTOR.